Spots encastrés à halogène TBT IP65 - KUP

KUP-HS010

Spot encastré pour lampes à halogène basse tension de type dichroïque 12 V maximum 50 W. Spot encastré fixe. Base en aluminium coulé sous pression équipée de joints d'étanchéité en silicone, d'un diffuseur en verre trempé et d'attaches à ressort inoxydables. Bornier de raccordement clipsable avec serre-câble. Le spot encastré KUP-HS010 répond au label de sécurité F .
Cela signifie qu'il peut être placé dans des surfaces normalement inflammables telles que le bois, les tissus et le papier-peint étant donné que la température de la base en contact avec le plafond ne dépasse pas les 90° C.

Référence	
KUP-HS010/WB	*blanc*
KUP-HS010/CH	*chrome*
KUP-HS010/ZA	*zaponato*
KUP-HS010/ZN	*noir*

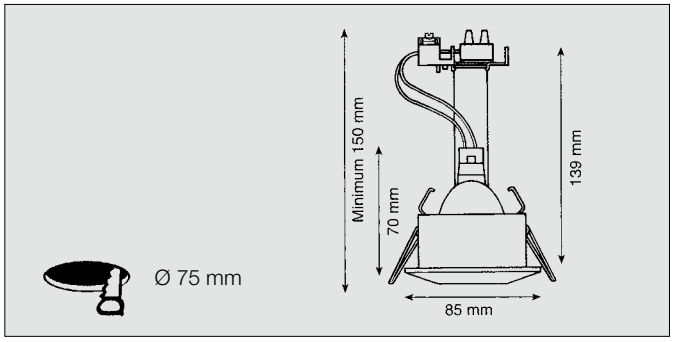

Spots encastrés étanches IP66 pour lampes dichroïques TBT

Spot encastré étanche de qualité pour lampes à halogène basse tension de type dichroïque Ø 51mm 12V/50 W, douille GU5,3. Spot encastré fixe. Base en aluminium coulé sous pression. Ce spot encastré a un coefficient d'étanchéité IP66 et est protégé contre les jets d'eau, les éclaboussures et la condensation. Convient particulièrement pour les salles de bains, les douches et les cuisines.

IP66 IP F CE

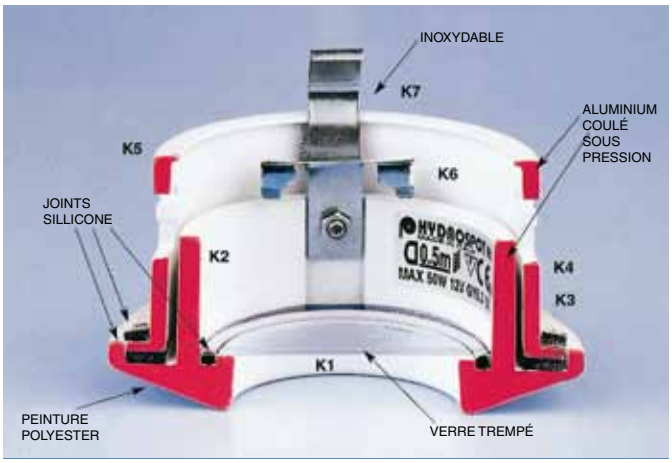
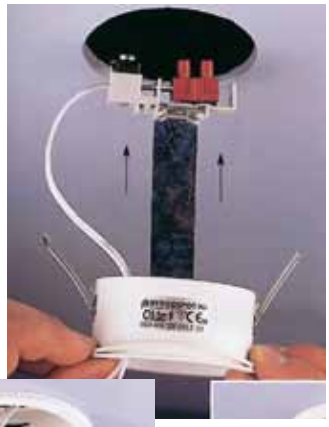
Exemple de montage