Productfiche
MXZ-5F102VF2

Buitenunit				MXZ-5F102VF2
Koeling	Nominale capaciteit		kW	10,2 (3,9~11,0)
	Opgenomen vermogen		kW	2,80
	SEER of $\eta_{s,c}$			8,2
	Seizoensenergieklasse			A++
	Jaarlijks energieverbruik		kWh	436
Verwarming	Nominale capaciteit		kW	10,5 (4,1~14,0)
	Opgenomen vermogen		kW	2,28
	SCOP of $\eta_{s,h}$			4,7
	Seizoensenergieklasse			A++
	Jaarlijks energieverbruik		kWh	2.205
	Capaciteit bij -10°C (max)		kW	6,3 (2,5~8,4)
Specificaties	Afmetingen (B x D x H)		mm	950 x 330 x 796
	Gewicht		kg	62,0
	Koeling	Geluidsvermogen	dB(A)	65
		Geluidsdruk	dB(A)	52
		Luchtvolume	m^3/u	3.780
		Toepassingsgebied	°C	-10~46
	Verwarming	Geluidsdruk	dB(A)	56
		Luchtvolume	m^3/u	4.500
		Toepassingsgebied	°C	-15~+24
Koeltechnische gegevens	Diameter vloeistof- & gasleiding		"	5x1/4 - 4x3/8 + 1/2
	Maximale leidinglengte		m	25 (TTL=80)
	Maximaal hoogteverschil		m	15
	Maximale index			171
	Aansluitbare binnenunits (index)			15~71
	Koelmiddel			R32
	Hoeveelheid koelmiddel		kg	2,4
	CO_2-equivalent		ton	1,620
	Koelmiddelvoorvulling voor		m	80
	Navulhoeveelheid koelmiddel		g/m	-
	Maximale koelmiddelvulling		kg	2,4
	CO_2-equivalent bij max. koelmiddelvulling		ton	1,620
Elektrische gegevens	Voedingsspanning		V;f;Hz	230;1;50
	Voedingskabel		mm^2	3G 4
	Afzekering		A	25

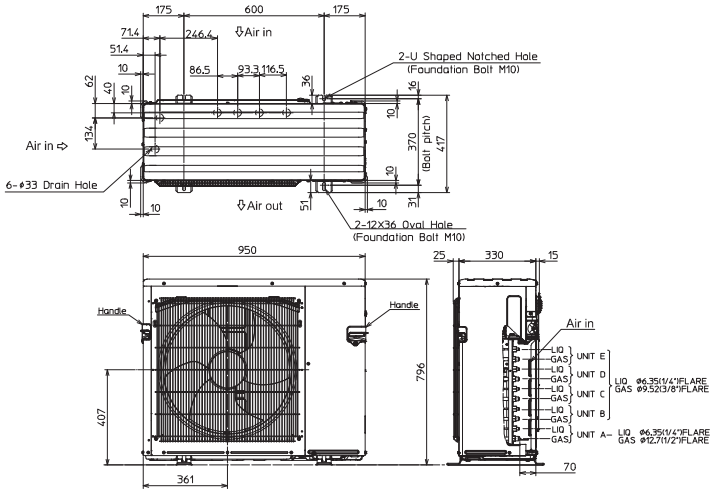

Fiche produit
MXZ-5F102VF2
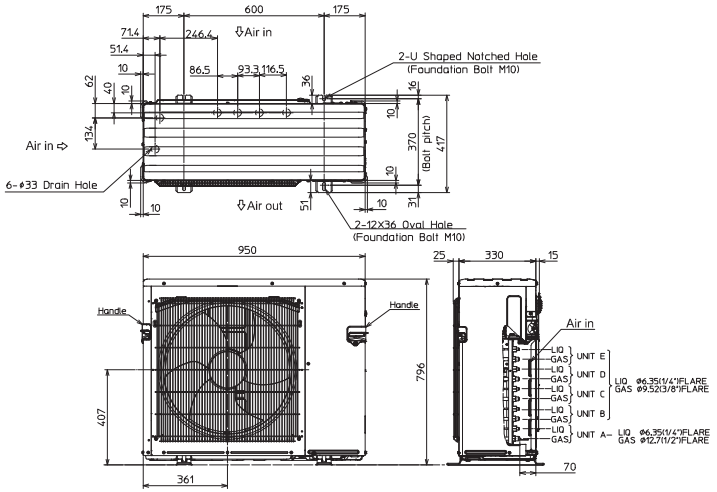
Unité extérieure				MXZ-5F102VF2
Froid	Capacité nominale		kW	10,2 (3,9~11,0)
	Puissance absorbée		kW	2,80
	SEER ou $\eta_{s,c}$			8,2
	Classe énergétique saisonnier			A++
	Consommation annuelle d'énergie		kWh	436
Chauffage	Capacité nominale		kW	10,5 (4,1~14,0)
	Puissance absorbée		kW	2,28
	SCOP ou ηs,h			4,7
	Classe énergétique saisonnier			A++
	Consommation annuelle d'énergie		kWh	2.205
	Puissance à -10°C (max)		kW	6,3 (2,5~8,4)
Spécifications	Dimensions (L x P x H)		mm	950 x 330 x 796
	Poids		kg	62,0
	Froid	Puissance acoustique	dB(A)	65
		Pression acoustique	dB(A)	52
		Débit d'air	m^3/h	3.780
		Plage de fonctionnement	°C	-10~46
	Chauffage	Pression acoustique	dB(A)	56
		Débit d'air	m^3/h	4.500
		Plage de fonctionnement	°C	-15~+24
Données frigorifiques	Diamètre conduite liquide & gaz		"	5x1/4 - 4x3/8 + 1/2
	Longueur maximale		m	25 (TTL=80)
	Dénivellation maximale		m	15
	Index maximal			171
	Unités intérieures connectables (index)			15~71
	Type de fluide frigorigène			R32
	Précharge de fluide frigorigène		kg	2,4
	Équivalent CO_2		tonnes	1,620
	Précharge de fluide frigorigène pour		m	80
	Volume de mise à niveau du fluide frigorigène		g/m	-
	Charge de fluide frigorigène maximale		kg	2,4
	Équivalent CO_2 en charge maximale		tonnes	1,620
Données électriques	Alimentation électrique		V;ph;Hz	230;1;50
	Câble d'alimentation		mm^2	3G 4
	Taille de fusible recommandée		A	25